Cuddle & Bubble comfort+

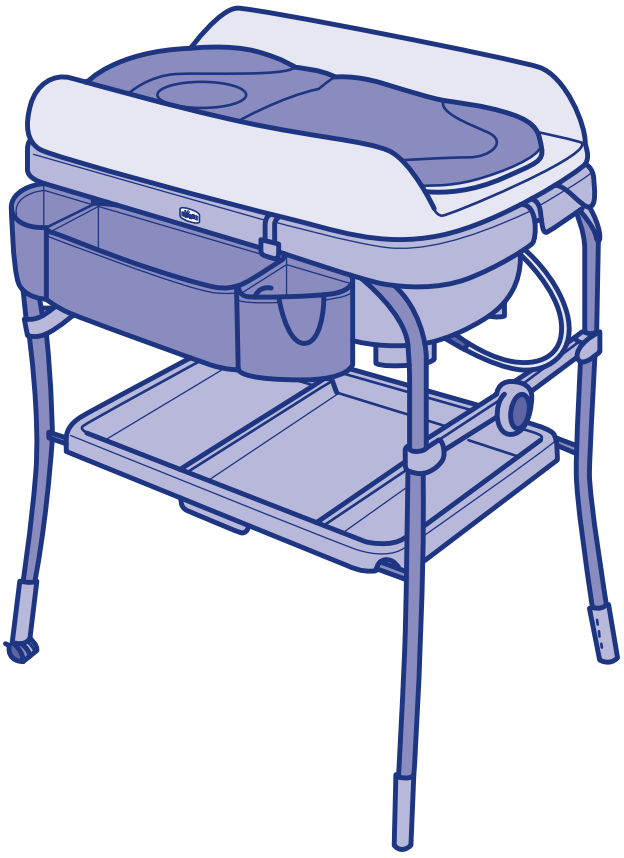

chicco

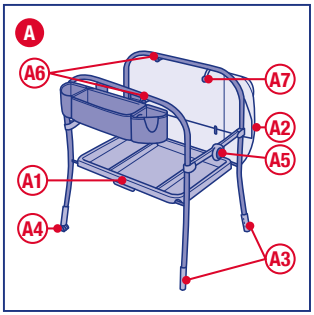
A
A6
A7
A2
A5
A1
A4
A3

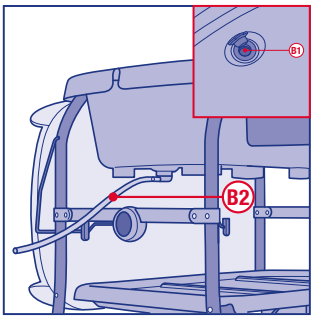
B1
B2

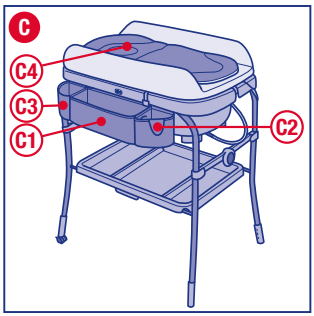
C
C4
C3
C1
C2

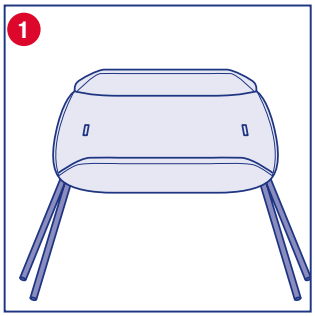
1

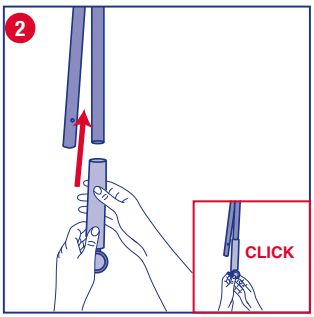
2
CLICK

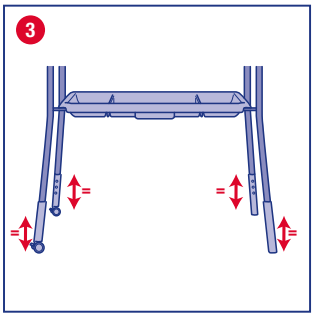
3

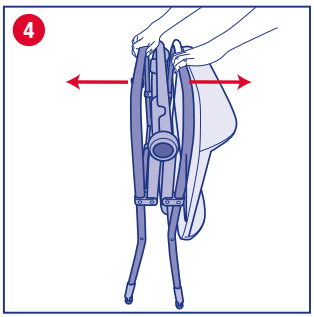
4

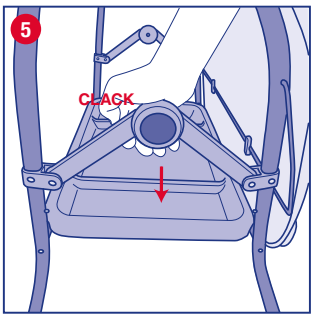
5
CLACK

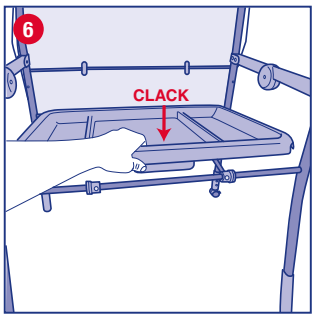
6
CLACK

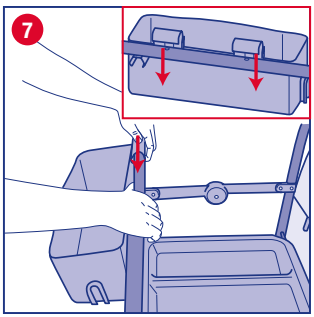
7

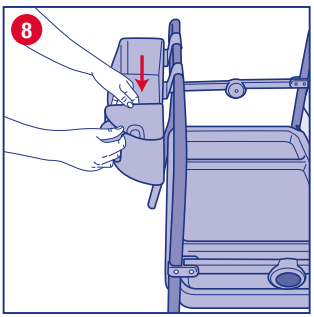
8

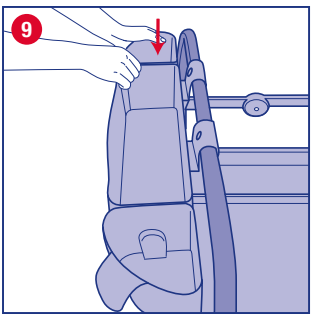
9

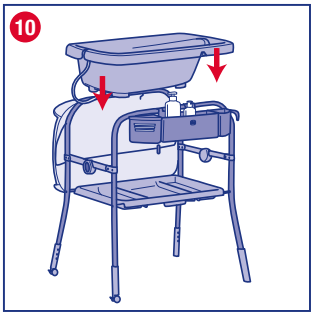
10

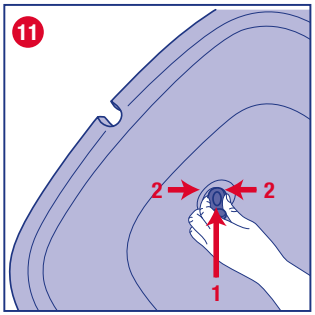
11
2
2
1

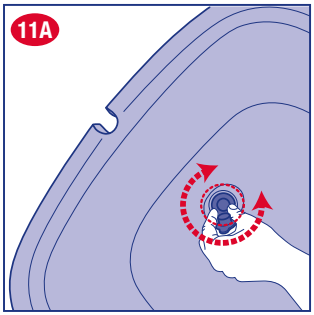
11A

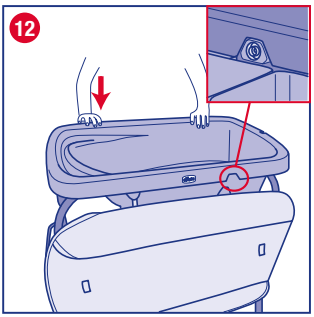
12

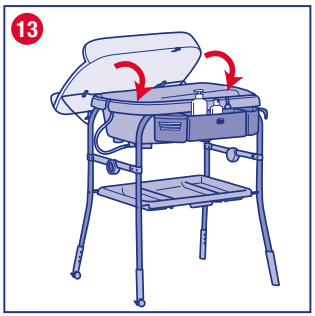
13

13A
CLICK

13B
CLICK

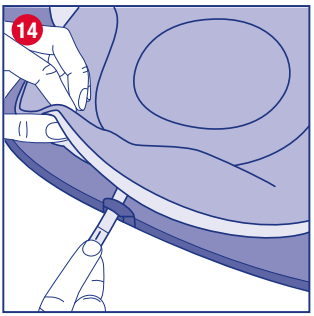
14

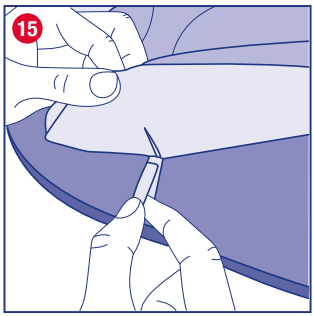
15

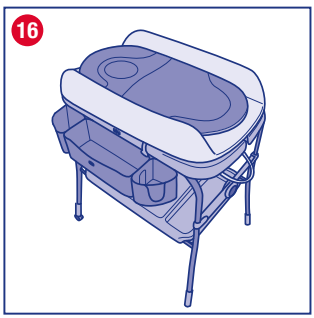
16

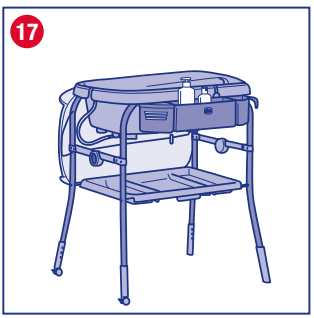
17

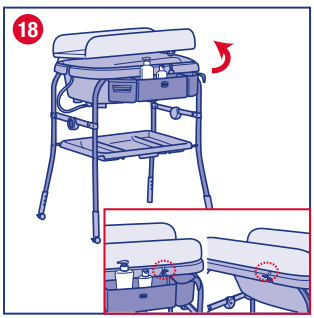
18

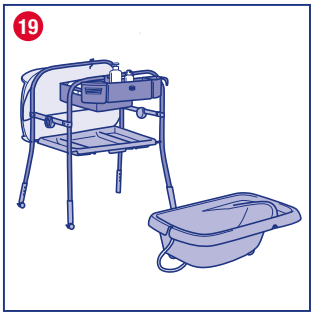
19

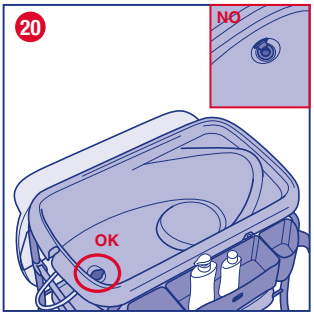
20
NO
OK

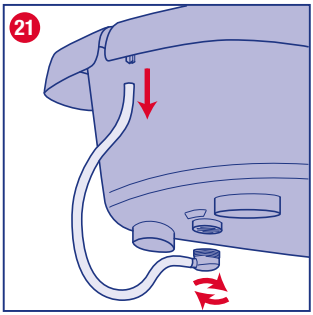
21

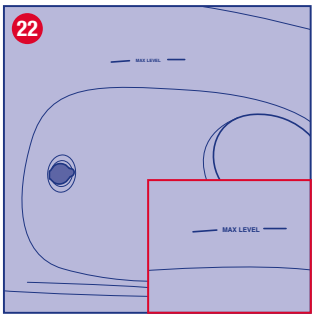
22
MAX LEVEL
MAX LEVEL

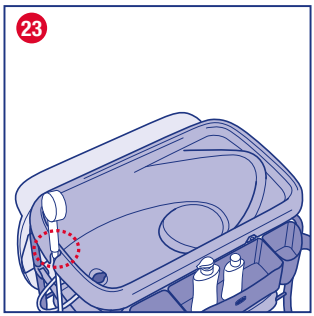
23

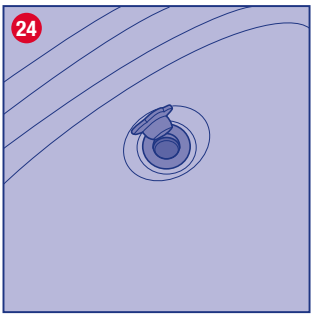
24

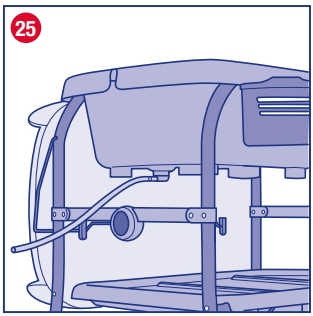
25

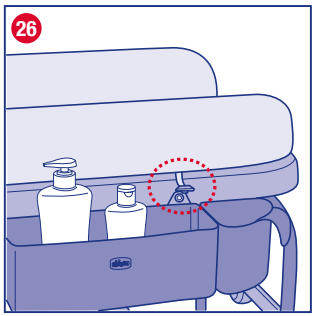
26

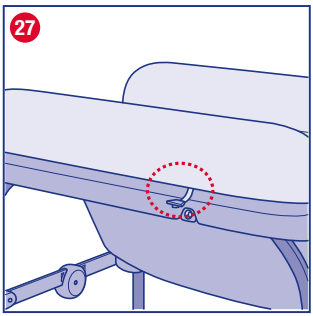
27

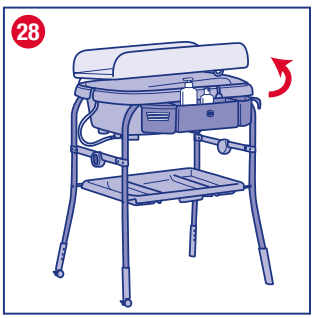
28

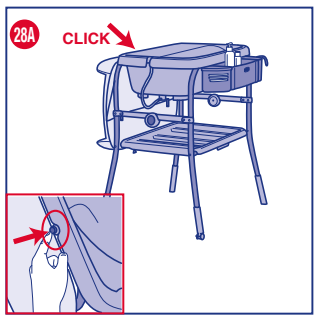
28A
CLICK

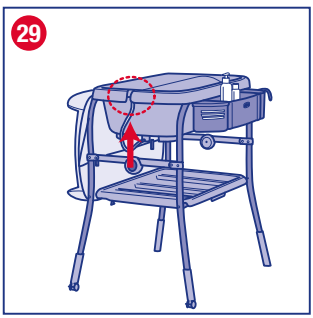
29

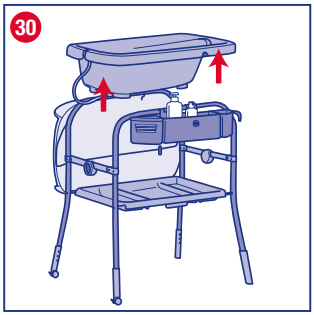
30

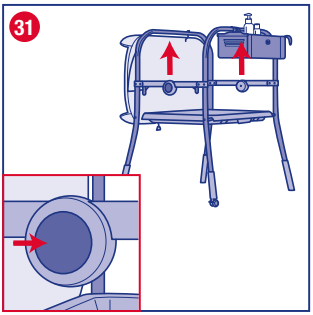
31

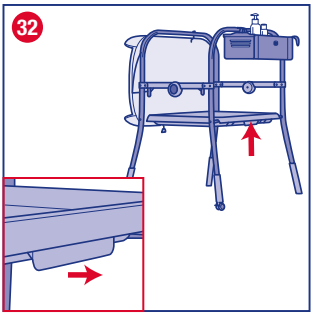
32

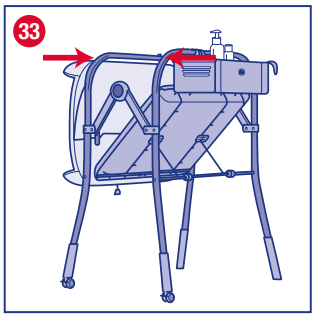
33

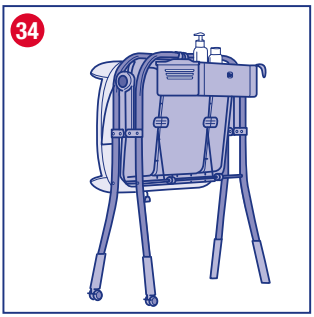
34

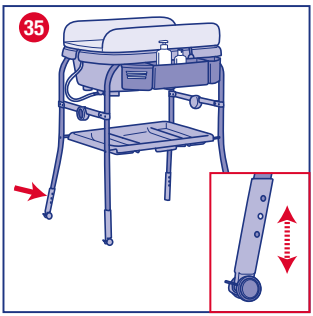
35

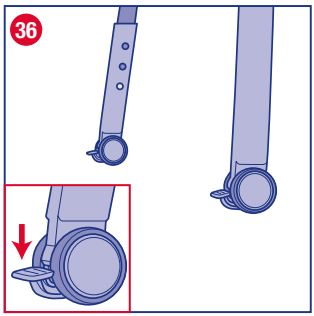
36

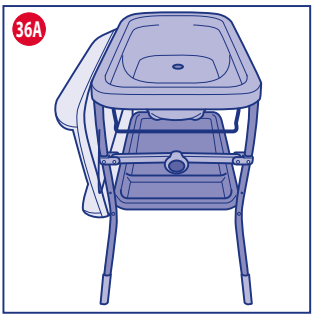
36A

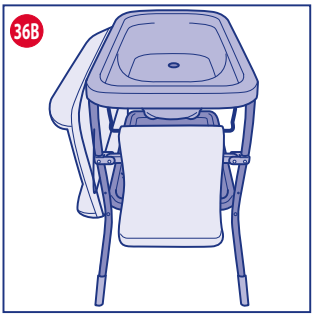
36B

UK CUDDLE & BUBBLE

ВАЖЛИВО: ЗБЕРЕЖІТЬ ДЛЯ ПОДАЛЬШОГО ВИКОРИСТАННЯ У МАЙБУТНЬОМУ - УВАЖНО ПРОЧИТАЙТЕ.

УВАГА: ПЕРЕД ВИКОРИСТАННЯМ ЗНІМІТЬ Й ВИКИНЬТЕ ВСІ НАЯВНІ ПЛАСТИКОВІ ПАКЕТИ ТА РЕШТУ КОМПОНЕНТІВ УПАКОВКИ ВИРОБУ. В БУДЬ-ЯКОМУ РАЗІ, ЗБЕРІГАЙТЕ ЇХ В НЕДОСТУПНОМУ ДЛЯ ДІТЕЙ МІСЦІ.

ВСТУП

Виріб CUDDLE & BUBBLE Comfort - це практичний та функціональний сповивальний столик з ванночкою, призначений для використання під час заміни підгузника та купання дитини.

Компоненти

A - Каркас
- A1 - поличка з ручкою
- A2 - сповивальний столик
- A3 - ніжки (2 шт.)
- A4 - ніжки з колесами (2 шт.)
- A5 - шарніри з кнопками (2 шт.)
- A6 - фіксатори (2 шт.)
- A7 - фіксуючі ремінці (2 шт.)
- A8 - Ремінець безпеки

B - Ванночка
- B1 - гумова пробка
- B2 - дренажна кришка та трубка

C - Аксесуари
- C1 - контейнер для речей
- C2 - ванночка для миття голови
- C3 - відсік для губки
- C4 - тканинний ергономічний матрацик

ЗАУВАЖЕННЯСТОСОВНО СПОВИВАЛЬНОГО СТОЛИКА

- Сповивальний столик призначено для дітей віком від народження до 12 місяців та вагою до 11 кг. Виріб призначено лише для домашнього використання.
- **УВАГА:** Ніколи не залишайте дитину без нагляду.
- **УВАГА:** Не забувайте про небезпеку відкритого полум'я та інших джерел тепла, таких як електричні та газові печі тощо у безпосередній близькості від виробу.
- **УВАГА:** Перед використанням переконайтесь, що на колесах задіяні гальма.
- Ніколи не використовуйте виріб без змонтованої на каркасі ванночки.
- Матрац сповивального столика завжди має бути зафіксований на каркасі під час використання. Сповивальний столик завжди необхідно використовувати з м'якою обивкою, яка покриває кришку, щоб забезпечити достатні бар'єри для захисту дитини від падінь.
- Не використовуйте виріб, якщо яка-небудь деталь пошкоджена, відірвана або відсутня.
- Не застосовуйте аксесуари, запасні частини або компоненти, не поставлені або не ухвалені виробником.
- Ций виріб має використовувати виключно доросла особа.
- Для уникнення ризику пошкодження перевіряйте, щоб над виробом було забезпечено належний простір (не повинно бути поличок, меблів, тощо).
- Не використовуйте сповивальний столик для кількох малюків одночасно.
- Не встановлюйте виріб на нерівні поверхні.
- Всі кріпильні деталі, призначені для монтажу, завжди необхідно правильно затягувати, регулярно перевіряти та підтягувати у разі необхідності.
- Не дозволяйте іншим дітям гратися біля сповивального столика без нагляду.
- Після перебування виробу під впливом високої температури подбайте про те, щоб виріб охолонув, перш ніж класти на нього дитину.
- Не завантажуйте нижню поличку речами вагою понад 7 кг.
- Тримайте виріб подалі від дітей, коли Ви ним не користуєтесь.

ВИКОРИСТАННЯ СПОВИВАЛЬНОГО СТОЛИКА

Збирання

- Виріб у коробці вже частково зібраний. Для завершення монтажу необхідно виконати наступні операції:

1. Поставте ще зібраний каркас A горизонтально на підлогу (мал. 1).
2. Тепер встановіть 4 ніжки A3 та A4 (мал. 2).

Всі ніжки можна регулювати по висоті у 3 різних положеннях.

УВАГА: Щоб гарантувати стійкість виробу, переконайтесь, що всі ніжки змонтовані на однаковій висоті, перевіряючи правильне з'єднання штифтів з отворами на ніжках (мал. 3).

УВАГА: дві ніжки з колесами А4 встановлюються на одному короткому боці виробу.

3. Тепер поставте каркас А вертикально, візьміться за верхні трубки та потягніть їх у різні сторони, щоб розкласти виріб (мал. 4).
4. Натисніть вниз на обидва шарнири А5, поки не почуєте клацання, яке підтверджує фіксацію (мал. 5).
5. Штовхніть поличку А1 вниз, взявшись рукою за ручку посередині, щоб вона повністю сіла на поперечну трубку каркаса (мал. 6).
6. Встановіть контейнер для речей С1 посередині передньої верхньої трубки, щоб співпали два виступи контейнера С1 з отворами на трубці (мал. 7).
7. Тепер прикріпіть з правого боку контейнера для речей С1 ванночку для митя голови С2, потягнувши її вертикально вниз по напрямній (мал. 8).
8. Тепер прикріпіть з лівого боку контейнера для речей С1 відсік для губки С3, потягнувши його вертикально вниз по напрямній (мал. 9).
9. Встановіть ванночку В на каркас А таким чином, щоб бічні вирізи ванночки співпадали з блокуючими фіксаторами А6 (мал. 10-12). Зберіть ванночку, вставивши гумову пробку В1 у відповідний отвір, для чого необхідно стиснути нижню частину пробки (мал. 11) та вставити її обертовим рухом у відповідний отвір (мал. 11А).
10. Щоб завершити монтаж, підніміть сповивальний столик А2, повертаючи його таким чином, щоб він розмістився на ванночці В (мал. 13).

УВАГА: для запобігання випадкового перевертання сповивального столика А2, переконайтесь, щоб фіксуючі ремінці А7 були правильно прикріплені до блокуючих фіксаторів А6 за допомогою кнопок, підтвердженням чого є клацання (мал. 13А - 13В).

Використання ергономічного матрацика

Щоб гарантувати комфорт та ергономіку сповивального столика при використанні в перші місяці життя дитини, використовуйте тканинний набивний ергономічний матрацик С4, який додається (мал. 16).

Ергономічний матрацик С4 можна знімати та прикріпляти до сповивального столика А2 за допомогою петель та застібок-липучок, що знаходяться на виробі (мал. 14 - 15).

ЗАУВАЖЕННЯ СТОСОВНО ВАННОЧКИ ДЛЯ КУПАННЯ

- **Для якого віку:** від народження до 12 місяців та досягнення ваги у 11 кг. Виріб призначено лише для домашнього використання.
- **УВАГА:** Щоб запобігти ризику потопання, завжди тримайте дитину руками. Дитина може утонути у ванночці дуже швидко та при невеликому рівні води (2 см).
- Купанням дитини має займатись лише доросла особа.
- Ніколи не залишайте дитину без нагляду.
- Підготуйте все необхідне для купання поруч з ванночкою, щоб не залишати дитину одну.
- **УВАГА:** Щоб запобігти РИЗИКУ ПОТОПАННЯ ні в якому разі не відходьте від дитини під час купання. Не відповідайте на телефонні дзвінки та дзвінки у двері. Якщо Вам з будь-якої причини потрібно вийти з ванни, заберіть з собою дитину.
- Не використовуйте ванночку на піднятих поверхнях (наприклад, на столах або на краю ванни для дорослих).
- Переконайтесь, щоб опорна поверхня під ванночкою для купання була достатньою для її утримання.
- Завжди перевіряйте, щоб ванночка спиралась на рівну, суху та стійку поверхню. Стійкість ванночки необхідно перевіряти перед да під час використання.
- Ніколи не кладіть дитину животиком на дно ванночки.
- **УВАГА:** Щоб запобігти ризику опіків, перш ніж саджати дитину у ванночку, зверніть увагу на температуру води (макс. 38°C – 100°F); унеможливте дитині доступ до крану.
- Перемішайте воду, щоб запобігти наявності більш гарячих або холодних зон.
- Перш ніж занурювати дитину у воду для купання, перевірте температуру води термометром.
- Перед тим як наповнити ванночку водою, переконайтесь, щоб правильно була вставлена пробка.
- Наповните ванночку водою до рівня з позначкою MAX. Небезпечно перевищувати максимальний рівень наповнення ванночки.
- Ванночка призначена для купання лише однієї дитини одночасно.
- Не залишайте будь-яких предметів у ванночці під час купання.
- Під час використання ванночки перевіряйте, щоб правильно була вставлена пробка.
- Перш ніж занурювати дитину у воду для купання, перевірте, щоб сповивальній столик був зафіксований на каркасі.
- Зверніть увагу на електричні побутові прилади або електричні кабелі поруч з виробом.

ВИКОРИСТАННЯ ВАННОЧКИ ДЛЯ КУПАННЯ

Ванночку B, що надається, можна використовувати наступним чином:

- Встановлена на каркас A (мал. 17).
- Щоб дістатися ванночки B, необхідно перевернути сповивальний столик A2, відкинувши його на задню сторону виробу (мал. 18).
- Перед використанням необхідно прикріпити ремінець безпеки A8 до фіксатора A6 (мал. 28A).
- Перед тим як наповнювати ванночку B, переконайтесь, що правильно закрита пробка B1 (мал. 20).
- На рівній поверхні або у ванні для дорослих (мал. 19).
- Перед тим як наповнювати ванночку B, переконайтесь, щоб правильно була закрита пробка B1 (мал. 20); зверніть увагу на те, щоб була знята дренажна кришка та трубка B2, викрутивши її, щоб гарантувати стійкість виробу (мал. 21).
- Наповніть ванночку B до максимального рівня, позначеного спеціальним символом на внутрішній поверхні ванночки B (мал. 22).
- Можна тимчасово встановити душовий розпилювач з ванни для дорослих у відповідне гніздо на короткій стороні дитячої ванночки B (мал. 23).

УВАГА: Виконайте цю операцію перед тим як саджати дитину в ванночку.

- Для того щоб злити воду з ванночки B, якщо вона встановлена на каркас, рекомендується користуватись спеціальною трубкою B2, що надається в комплекті (мал. 25), після того як відкрита гумова пробка B1 (мал. 24).
- Якщо ж дитяча ванночка B використовується у ванні для дорослих або на рівних поверхнях, злийте з неї воду, відкривши пробку (мал. 24) або перевернувши її, щоб з неї витекла вода.

УВАГА: Злийте воду у відповідний сток (наприклад, ванну, унітаз, умивальник, біде).

УВАГА: Зливайте воду з ванночки лише після того, як заберете з неї дитину.

- Якщо виріб не використовується, трубка B2 має бути прикріплена до відповідного місця приєднання (мал. 29).
- Конструкція має контейнер для серветок (мал.36A-36B).

СКЛАДАННЯ ВИРОБУ

Для того щоб перейти до складання виробу, необхідно зробити наступне:

1. Розстібніть обидві кнопки на фіксаторах A6 (мал. 26 - 27).
2. Складіть сповивальний столик A2, відкинувши його назад (мал. 28 - 29).
3. Зніміть раніше встановлену дитячу ванночку B (мал. 30).
4. Уберіть всі речі з полички A1.
5. Натисніть обидві кнопки шарнирів A5 і трошки підніміть їх вгору (мал. 31).
6. Потягніть назовні ручку полички A1, щоб від'єднати поличку A1 (мал. 32).
7. Тепер каркас можна скласти, звівши трубки каркаса A до повного складання ричагів з шарнирами A5 (мал. 33 - 34).

РЕГУЛЮВАННЯ КОЛЕС ПО ВИСОТИ ТА БЛОКУВАННЯ

Висоту вироба можна регулювати, використовуючі три різних рівня, щоб краще пристосувати його до зросту користувача.

- Щоб перейти до регулювання висоти, подивіть на малюнок (мал. 35).
- Для більшої небезпеки та стійкості виробу під час використання необхідно заблокувати обидва колеса за допомогою гальмівних ричагів, просто натиснувши їх вниз (мал. 36).
- Навпаки щоб легко переставити виріб, розблокуйте гальма, піднявши вгору гальмівні ричагі.

УВАГА: Виріб можна пересувати, коли в ньому немає дитини.

ЧИЩЕННЯ ТА ДОГЛЯД ЗА ВИРОБОМ

Періодично чистіть виріб, дотримуючись наступних інструкцій:

- Виріб можна чистити вологою серветкою.
- Не використовуйте розчинники або абразивні речовини ні на яких поверхнях.
- Витріть досуха металеві частини, щоб запобігти утворенню іржі.
- Щоб випрати ергономічний матрацик, дотримуйтесь наступних інструкцій:

Прати вручну в холодній воді

Не відбілювати

Не сушити механічним способом

Не прасувати

Не піддавати хімічній чистці

46 079348 000 000_1839

ARTSANA S.p.A. - Via Saldarini Catelli, 1 - 22070 Grandate (CO) - Italy
Tel. (+39) 031 382 111 - Fax (+39) 031 382 400 - www.chicco.com

ДЕРЖАВНА СЛУЖБА УКРАЇНИ З ПИТАНЬ БЕЗПЕЧНОСТІ ХАРЧОВИХ ПРОДУКТІВ ТА ЗАХИСТУ СПОЖИВАЧІВ
вул. Б. Грінченка, 1, м. Київ, 01001, тел. 279-12-70, 279-75-58, факс 279-48-83,
e-mail: info@dpss.gov.ua

ЗАТВЕРДЖУЮ
Голова Держпродспоживслужби
Магалецька В.В.
(прізвище, ім'я, по батькові)
(підпис)

М.П.

ВИСНОВОК
державної санітарно-епідеміологічної експертизи

від "15" 06 2021 року № 12.2-18-3/11382

Об'єкт експертизи: Столики для сповивання торговельної марки Chicco® згідно з додатком до Висновку.

виготовлений у відповідності із законодавством країни-виробника

Код за УКТЗЕД 9403

Сфера застосування та реалізації об'єкта експертизи Ввезення; оптово-роздрібна торгівля; реалізація населенню.

Країна-виробник Компанія «Artsana S.p.A.», Via Saldarini Catelli, 1, 22070 Grandate (Como), Italy; Tel. (031) 382111, Fax. (031)382400. («Артсана С.п.А.», вул. Сальдаріні Кателлі, 1, 22070 Грандате (Комо), Італія; Тел. (031) 382111, Факс. (031) 382400). Виробничі потужності розташовані в країнах згідно з додатком.
(адреса, місцезнаходження, телефон, факс, E-mail, веб-сайт)

Заявник експертизи Компанія «Artsana S.p.A.», Via Saldarini Catelli, 1, 22070 Grandate (Como), Italy; Tel. (031) 382111, Fax. (031)382400. («Артсана С.п.А.», вул. Сальдаріні Кателлі, 1, 22070 Грандате (Комо), Італія; Тел. (031) 382111, Факс. (031) 382400).
(адреса, місцезнаходження, телефон, факс, E-mail, веб-сайт)

Дані про контракт на постачання об'єкта в Україну контракт додається до супроводжуючої вантаж документації.

Об'єкт експертизи відповідає встановленим медичним критеріям безпеки/показникам: Конструкція, розміри, склад матеріалів столиків для сповивання відповідають гігієнічним вимогам ДСанПіН «Полімерні та полімервмісні матеріали, вироби і конструкції, що застосовуються у будівництві та виробництві меблів. Гігієнічні вимоги», затверджений Наказом МОЗ України від 29.12.2012р. № 1139. Досліджені вироби враховують

морфофункціональні особливості організму дитини. Запах зразків та запах водної витяжки із зразків не перевищує 1 балу. Встановлено високий ступінь зв`язку барвників з основою матеріалів, стійкість захисно-декоративного покриття до дії слини, поту та вологої обробки. Не виявлено шкіро-подразнюючої дії водних витягів із наданих зразків меблів та аксесуарів до них на шкіру людини. Рівні міграції шкідливих речовин у модельне середовище не перевищують (ДКМ): формальдегіду - не більше 0,1 мг/дм^3, ε-капролактаму - не більше 0,5 мг/дм^3, свинцю - не більше 0,03 мг/дм^3, кадмію - не більше 0,001 мг/дм^3 (ДСанПіН «Матеріали та вироби текстильні, шкіряні і хутрові. Основні гігієнічні вимоги». Затверджено Наказом МОЗ України від 29.12.2012р. № 1138, зареєстрованим в Міністерстві юстиції України 09.01.2013 р. за № 86/22618).

Необхідними умовами використання/застосування, зберігання, транспортування, утилізації, знищення є: зберігання та транспортування в упаковці.

За результатами державної санітарно-епідеміологічної експертизи Столики для сповивання торговельної марки Chicco®, за наданим заявником зразком, відповідають вимогам діючого санітарного законодавства України і за умови дотримання вимог цього висновку можуть бути використані в заявленій сфері застосування.

Термін придатності -

Інформація щодо етикетки, інструкції, правил тощо згідно рекомендацій виробника

Висновок дійсний на п’ять років

Відповідальність за дотримання вимог цього висновку несе заявник.

Показники безпеки, які підлягають контролю на кордоні: підлягає документальному контролю.

Показники безпеки, які підлягають контролю при митному оформленні: Підлягає державному контролю, який здійснюється посадовою особою контролюючого органу в зонах митного контролю на митній території України.

Поточний державний санітарно-епідеміологічний нагляд здійснюється згідно з вимогами цього висновку.

Комісія з питань державної санітарно-епідеміологічної експертизи ДУ «Інститут громадського здоров’я імені О.М. Марзєєва» НАМН України

02094, м. Київ, вул. Попудренка, 50, тел. (044) 292-13-97

Протокол експертизи №594 від 19.05.2021 року

Заступник голови експертної комісії В.Ф. Бабій

Додаток до висновку державної санітарно-епідеміологічної експертизи

№ 12.2-18-3/ 11382 від 1506 2021 р.

Столики для сповивання, виробник компанія «Artsana S.p.A.», код за УКТЗЕД 9403.

№ п/п	Назва виробу	Код УКТЗЕД	Потужності виробництва та їх адреса
1	Столик для сповивання Bubble Land* , в асортименті *Столик для сповивання Бабле Ленд, в асортименті	9403	“Artsana S.p.A.”, Via Saldarini Catelli, 1, 22070 Grandate (Como), Italy. (“Артсана С.п.А.”, вул.Сальдаріні Кателлі, 1, 22070 Грандате (Комо), Італія) “Artsana Romania”, Allea SF.Gheorghe №2, 710010 Botosani, Romania. (“Артсана Романія”, Аллея СФ. Георги №2, 710010 Ботошані, Румунія) “Caben Asia Pacific Ltd.”, 8-9/F Tal Building, 49 Austin Road, Kowloon, Hong Kong, China. (“Кабен Азія Пасіфік Лтд.”, 9/Ф Тал Білдінг, 49 Оустін Роад, Коулун, Гонконг, Китай)
2	Столик для сповивання Bubble Land* з ванночкою, в асортименті *Столик для сповивання Бабле Ленд з ванночкою, в асортименті		

Заступник голови експертної комісії **В.Ф. Бабій**

ДЛЯ ДОКУМЕНТІВ